Фиксатор груза

Фиксатор груза предназначен для предотвращения бокового смещения грузов на прямоугольных поперечных дугах 22*32 мм.

Комплект поставки:

1.Фиксатор груза	4 шт.
2.Болт 6*55	4 шт.
3.Гайка М6	4 шт.
4.Барашек полипропиленовый	4 шт.
5.Инструкция по эксплуатации	1 шт.
6.Упаковка	1 шт.

Установка

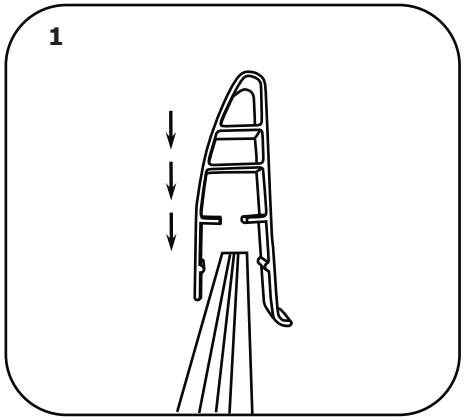

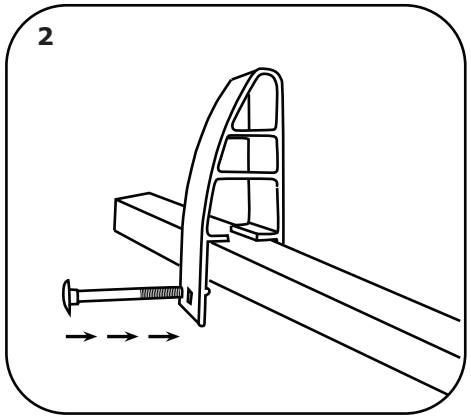

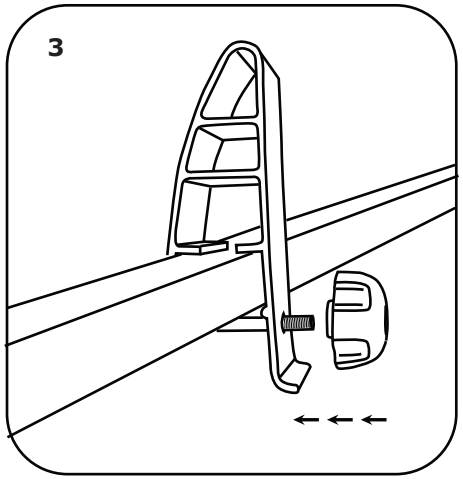

ATLANT
CAR RACK SYSTEMS

Эксплуатация

Изделие не требует дополнительной настройки и предварительной сборки. При использовании изделия рекомендуется использовать крепежные ремни для дополнительной фиксации груза (в комплект не входят).

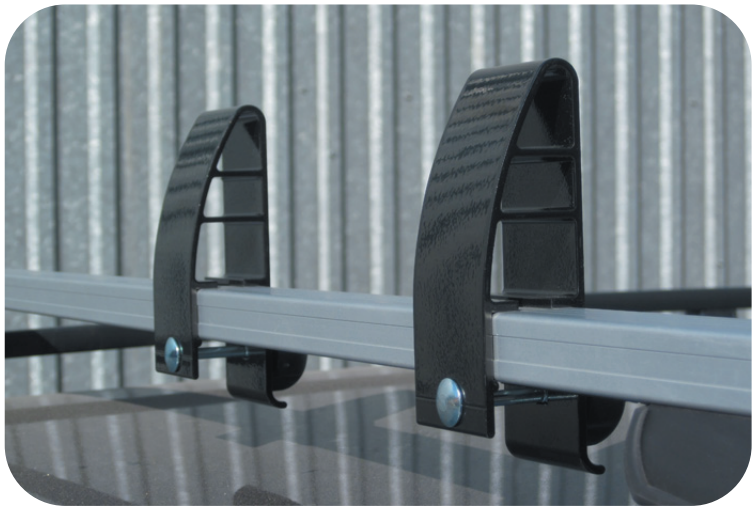

190020, Санкт-Петербург, Наб. Обводного канала, д. 150
Тел./факс: +7 (812) 495-92-06; 495-92-09; 495-92-10
www.atlant-systems.ru