INSTRUKCJA MONTAŻU PLATFORMY

DO 4 ROWERÓW

MOCOWANA NA HAK (UCHYLNA)

AMOS-BIS

"AMOS-BIS" Sp. jawna
MROKÓW, ul. Szkolna 8
05-552 WÓLKA KOSOWSKA
tel./fax: (+48)(22) 756 16 52
tel./fax: (+48)(22) 756 18 72
www.amos.auto.pl
e-mail: amos@amos.auto.pl

MAX 60 kG

ELEMENTY DO MONTAŻU PLATFORMY

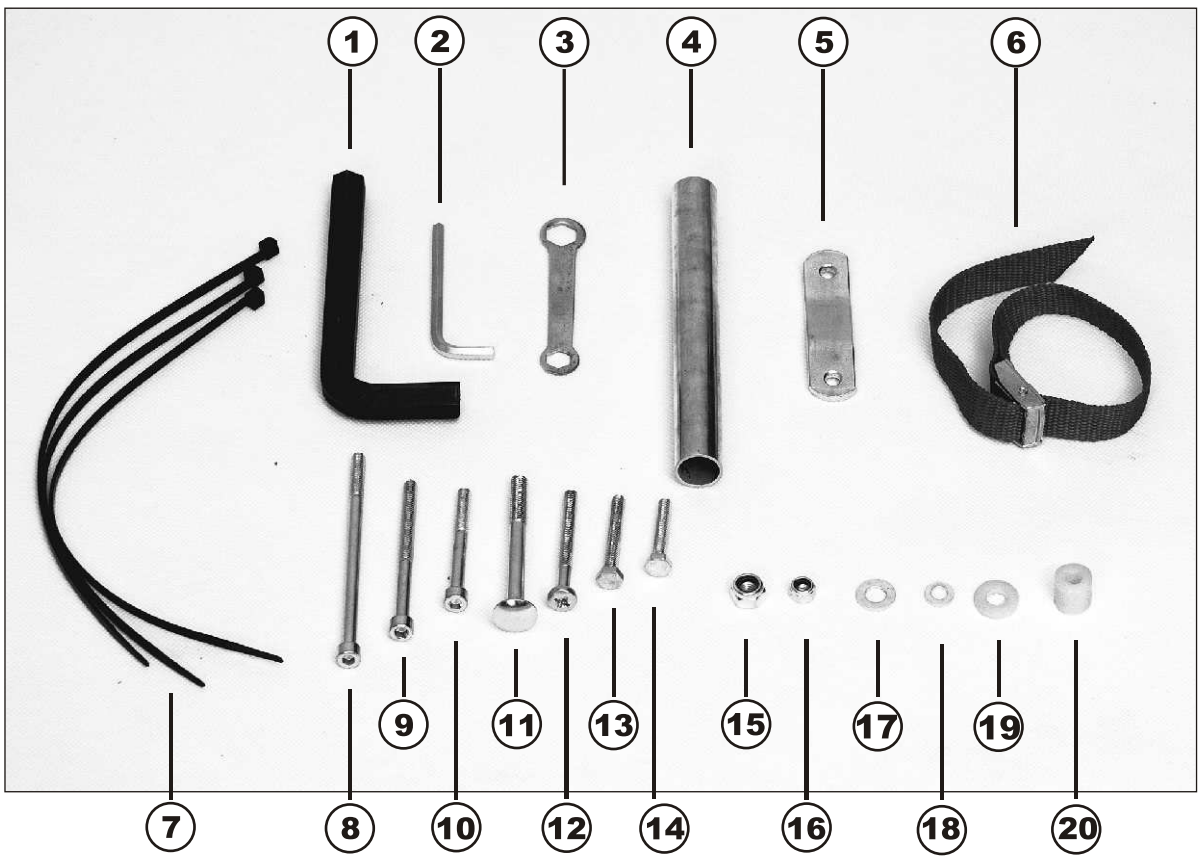

ZESTAWIENIE ILOŚCI ELEMENTÓW

Nazwa elementu	Klucze i mocowania							Śruby							Nakrętka samohamowna		Podkładki			tulejka z tworzywa 15/15
								M6/110 ampulowa	M6/75-80 ampulowa	M6/60 ampulowa	M8/80 zamkowa	M6/60 wkręt	M6/45	M6/35	M8	M6	8 mm	6 mm	20/2 z tworzywa	
Nr elementu	1	2	3	4	5	6	7	8	9	10	11	12	13	14	15	16	17	18	19	20
Ilość szt.	1	1	1	1	3	20	3	2	2	8	4	2	3	3	4	20	4	38	4	8

Nr ④ - tulejka do przedłużenia klucza ampulowego Nr ①

MONTAŻ NALEŻY WYKONAĆ ZGODNIE Z KOLEJNOŚCIĄ ZDJĘĆ

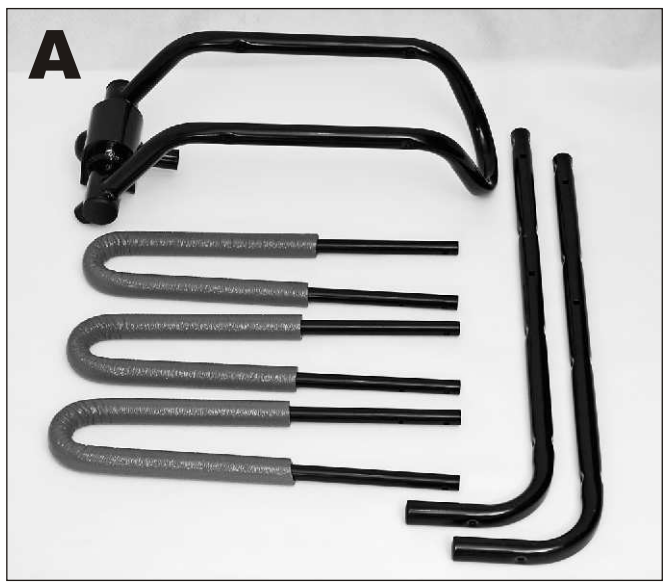

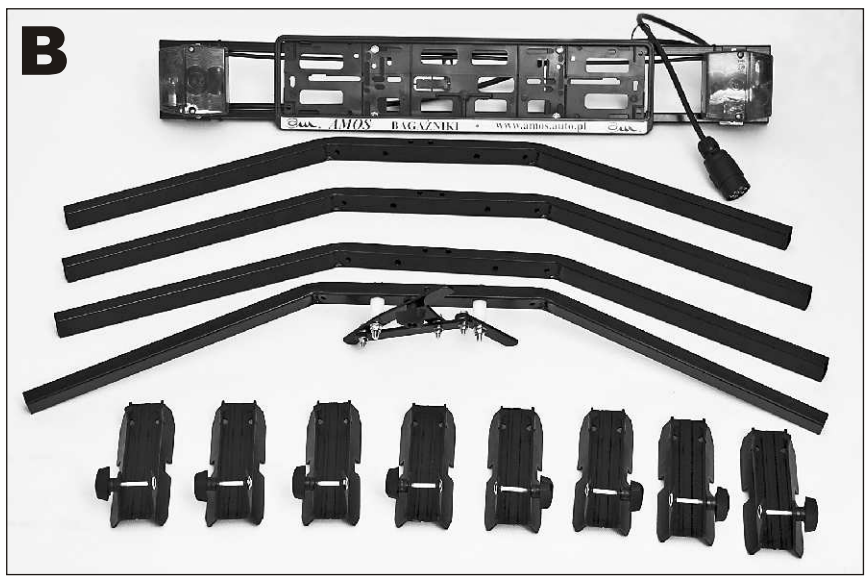

W KOLEJNYCH FAZACH MONTAŻU NALEŻY WYKORZYSTAĆ NASTĘPUJĄCE ELEMENTY:

Przez nawiercony w tulejce otwór można przełożyć kłódkę zabezpieczają przed odkręceniem śruby znajdującej się w tulejce

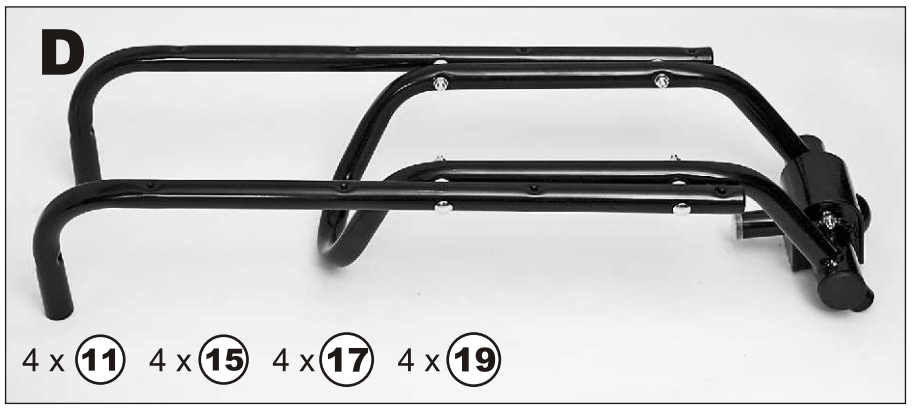

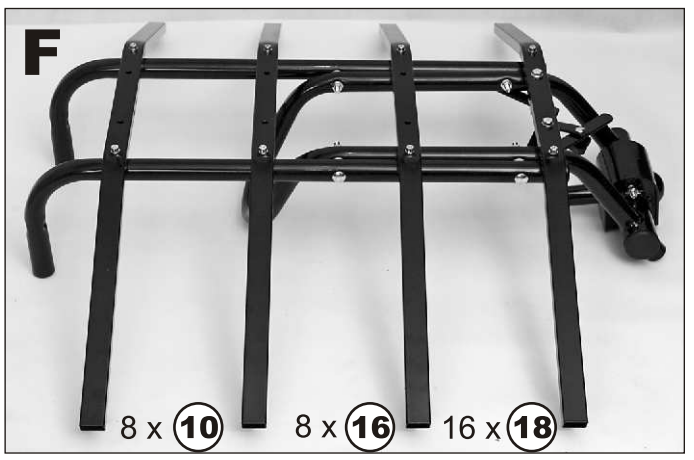

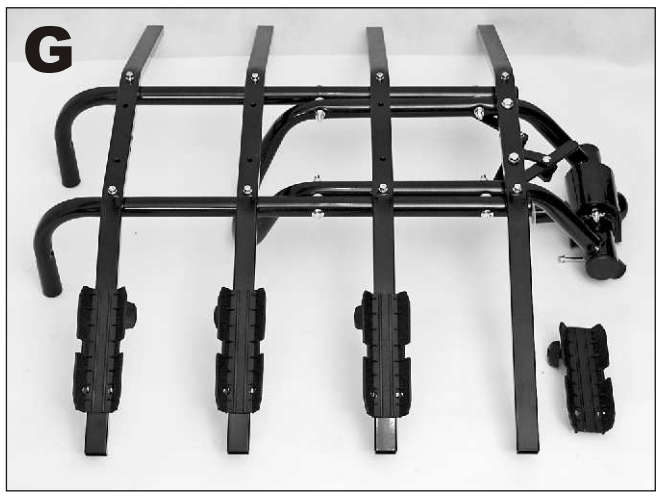

2 x 8 2 x 9 4 x 16 8 x 18 6 x 20

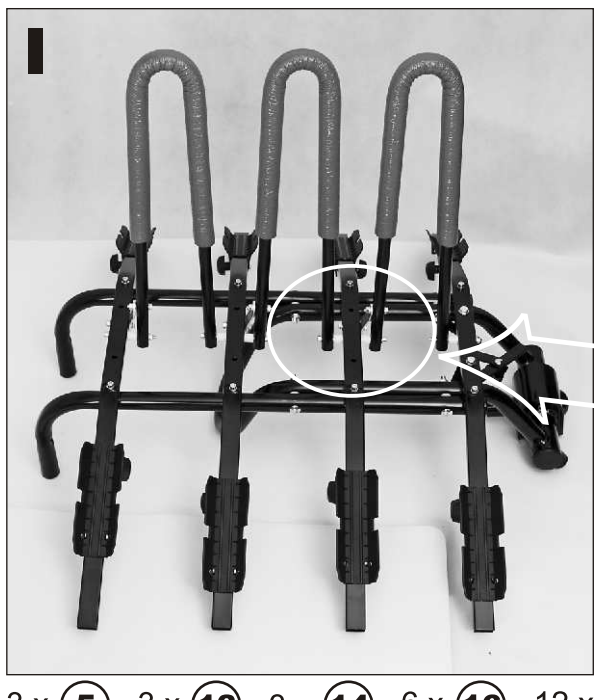

3 x 5 3 x 13 3 x 14 6 x 16 12 x 18

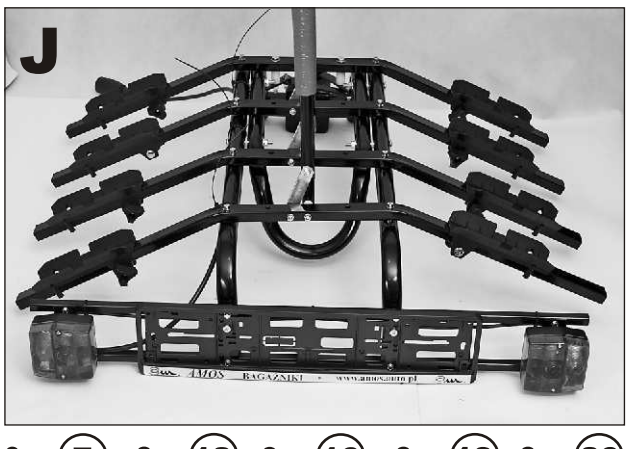

3 x 7 2 x 12 2 x 16 2 x 18 2 x 20