Паспорт

Тягово-сцепное устройство с быстро-съемным шаром тип E

Арт. C01E

Chevrolet Niva 2002-2020
Lada Niva Travel 2021-

Время монтажа специалистом:
до 60 минут

При монтаже ТСУ не требуется демонтировать бампер и производить подрезку бампера

г. Оренбург 2026

Особые отметки

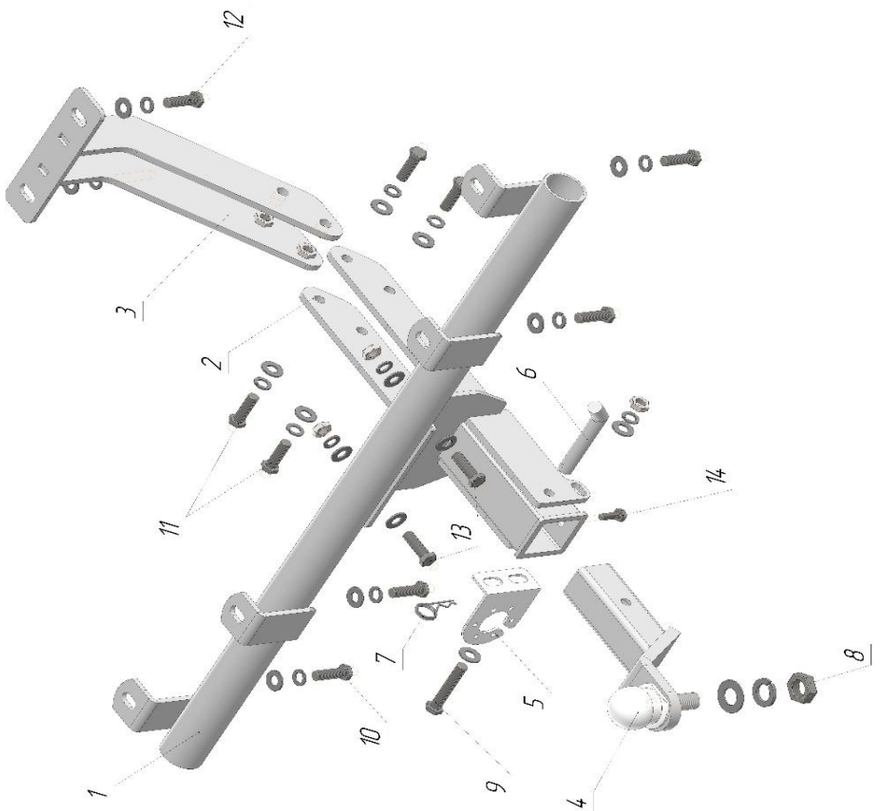

ТСУ разработано и произведено согласно требованиям Технического регламента Таможенного союза ТР ТС 018/2011 "О безопасности колесных транспортных средств".
Изделие соответствует образцам, прошедшим испытания на прочность и требованиям качества по ГОСТ Р ИСО 9001-2015 (ISO 9001:2015) Регистрационный No РОСС RA.RU.13НА35.09484. Перед монтажом ознакомьтесь с инструкцией по установке и возможностью применения данного ТСУ на Вашем автомобиле.
В связи с постоянным совершенствованием продукции производитель оставляет за собой право вносить изменения, способствующие повышению качества, без уведомления потребителя.

Требования безопасности

Механическое повреждение ТСУ исключает дальнейшее использование ТСУ.
Поврежденный шар сцепной не подлежит ремонту.
Через 1000 км эксплуатации необходимо протянуть все крепежные соединения.
Не допускается эксплуатация ТСУ и прицепа без установленной страховочной цепи (троса).
Не допускается внесение несогласованных с заводом-производителем изменений в конструкцию ТСУ.
Рекомендуется производить установку ТСУ квалифицированными специалистами в условиях сертифицированного сервиса.
Запрещено буксирование прицепа со скоростью более 90 км/ч.
Запрещено буксирование прицепа с полной (максимальной) массой прицепа более 1250 кг и/или вертикальной нагрузкой на шар более 75 кг.
ТСУ может устанавливаться и эксплуатироваться на автомобиле, имеющем исправное техническое состояние узлов и элементов кузова, через которые или на которые крепится ТСУ. Эти элементы не должны иметь механических повреждений и коррозии.

Порядок монтажа

Установку ТСУ рекомендуется производить в условиях СТО или автосервиса. Во избежание возможных ошибок, перед установкой внимательно ознакомьтесь с инструкцией по монтажу и возможностью применения данного ТСУ к Вашему автомобилю.
1. Установить автомобиль на подъёмник, эстакаду или смотровую яму, приняв все необходимые меры обеспечения безопасности;
2. Закрепить поперечную балку в штатные резьбовые отверстия автомобиля;
3. Закрепить продольную балку А к поперечной балке, затем закрепить продольную балку Б в штатные отверстия автомобиля, после этого скрепить продольную балку А и продольную балку Б;
!Крепёж не затягивать!
4. Закрепить шар сцепной и кронштейн розетки;
5. Отцентровать ТСУ по оси автомобиля, протянуть крепёж согласно таблице моментов;
5. Произвести монтаж электропроводки.

Таблица моментов затяжки болтов и гаек, Нм

M10	M12
55	85

Гарантия

1. Производитель обязуется заменить неисправный товар в течение 12 месяцев с даты покупки.
2. Замена бракованного товара производится по месту покупки или непосредственно у производителя.
3. Шаровая сцепка не подлежит гарантийным претензиям если повреждение произошло в результате аварии или в результате несоблюдения принципов правильной эксплуатации и технического обслуживания.
4. ТСУ не подлежит гарантийным претензиям:

4.1 если в паспорте не содержится дата продажи, штамп магазина и ОТК завода-производителя, который может служить основанием для рекламации.

4.2 в результате неправильной установки ТСУ.

4.3 если были использованы болты с классом прочности ниже 8.8.

Дата упаковки:

Штамп ОТК:

Дата продажи **Штамп магазина**

Изготовитель: ООО "Б Металл Мануфактуринг"
Оренбургская область, г. Оренбург, ул. Космическая, д.6, пом. 30
тел.: +7(3532)921-621. Почта: info@bfm.ru

Комплектация

Позиция	Наименование	Количество
1	Кронштейн продольный А	1
2	Кронштейн продольный Б	1
3	Балка поперечная	1
4	Кронштейн розетки	1
5	Шар сцепной с вставкой	1
6,7	Палец, пружинный фиксатор	1
8	Гайка М22, шайба гроверная 22	1
9	Болт М10*30	1
	Гайка М10	1
	Шайба 10	2
	Шайба гров 10	1
10	Болт М10*1,25*30	4
	Шайба ув 10	4
	Шайба гров 10	4
11	Болт М12*35	4
	Шайба 12	4
	Шайба гров 12	4
12	Болт М10*1,25*30	2
	Шайба ув 10	2
	Шайба гров 10	2

Технические характеристики

Диаметр сцепного шара, мм	50
Полная масса буксируемого прицепа, кг	1250
Макс. вертикальная нагрузка на шар, кг	75
Масса ТСУ, кг	12

Общая информация

Тягово-сцепное устройство (ТСУ) арт. C01E предназначено для шаровой сцепки транспортного средства и буксируемого прицепа. ТСУ устанавливается на автомобили Chevrolet Niva; Lada Niva Travel.