Паспорт

Тягово-сцепное устройство с условно-съемным шаром тип А

Арт. C02A

Chery IndiS (S18D) 2010-2015

Время монтажа специалистом:
до 90 минут

При монтаже ТСУ не требуется демонтировать бампер и производить подрезку бампера

г. Оренбург 2026

ТСУ C02A
Схема сборки

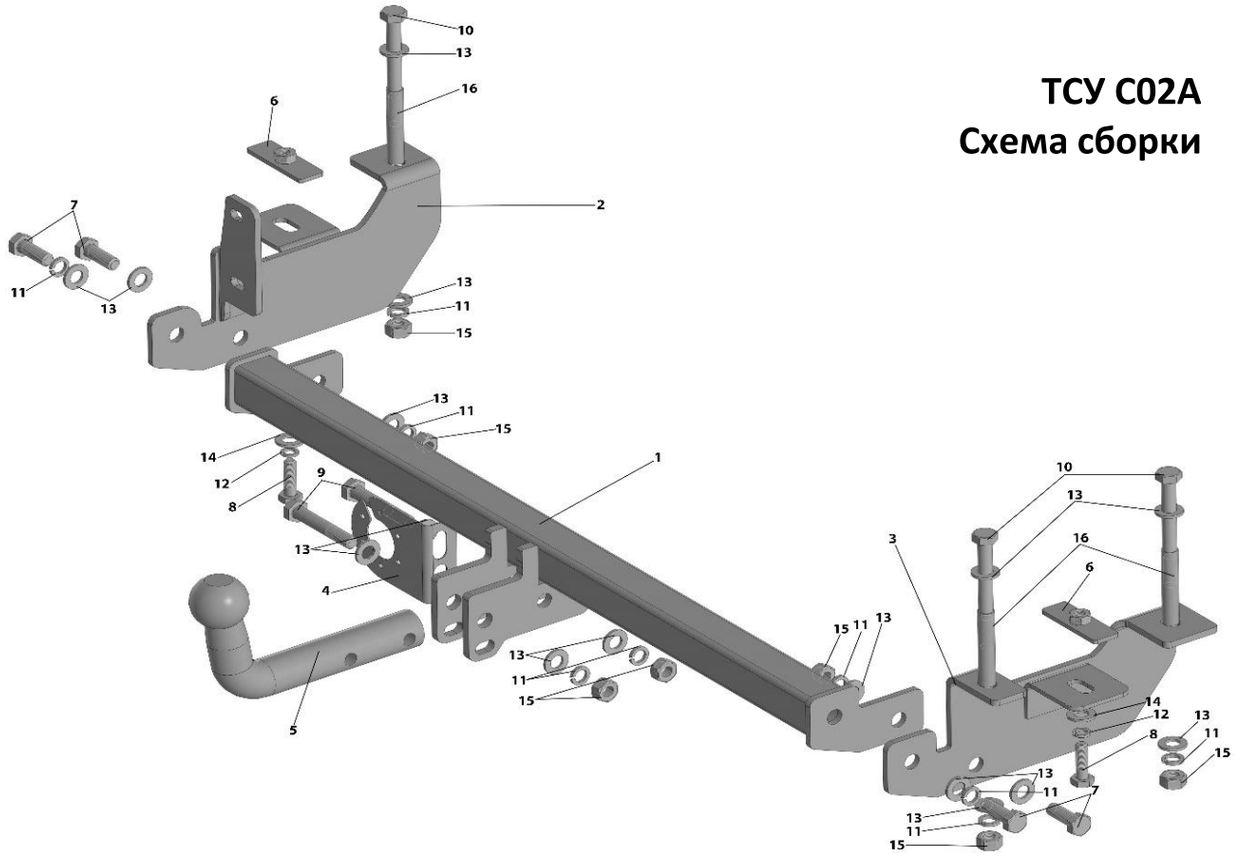

Особые отметки

Перед монтажом ознакомьтесь с инструкцией по установке и возможностью применения данного ТСУ на Вашем автомобиле.
В связи с постоянным совершенствованием продукции производитель оставляет за собой право вносить изменения, способствующие повышению качества, без уведомления потребителя.

Требования безопасности

Механическое повреждение ТСУ исключает дальнейшее использование ТСУ.
Поврежденный шар сцепной не подлежит ремонту.
Через 1000 км эксплуатации необходимо протянуть все крепежные соединения.
Не допускается эксплуатация ТСУ и прицепа без установленной страховочной цепи (троса).
Не допускается внесение несогласованных с заводом-производителем изменений в конструкцию ТСУ.
Рекомендуется производить установку ТСУ квалифицированными специалистами в условиях сертифицированного сервиса.
Запрещено буксирование прицепа со скоростью более 90 км/ч.
Запрещено буксирование прицепа с полной (максимальной) массой прицепа более 500 кг и/или вертикальной нагрузкой на шар более 50 кг.
ТСУ может устанавливаться и эксплуатироваться на автомобиле, имеющем исправное техническое состояние узлов и элементов кузова, через которые или на которые крепится ТСУ. Эти элементы не должны иметь механических повреждений и коррозии.

Порядок монтажа

Установку ТСУ рекомендуется производить в условиях СТО или автосервиса. Во избежание возможных ошибок, перед установкой внимательно ознакомьтесь с инструкцией по монтажу и возможностью применения данного ТСУ к Вашему автомобилю.
1. Установить автомобиль на подъёмник, эстакаду или смотровую яму, приняв все необходимые меры обеспечения безопасности;
2. Освободить багажник, демонтировать боковую пластиковую обшивку багажника справа и слева;
3. Слева со стороны лонжерона открутите две гайки М8 (верхнюю и нижнюю), фиксирующие усилитель бампера;
4. Приложить левый кронштейн к лонжерону, через дальнее отверстие просверлить сквозное отверстие в багажник сверлом 13 мм. Со стороны багажника рассверлить получившееся отверстие до 17 мм, установить втулку и болт (10) через шайбу. Закрепить кронштейн, предварительно вложив пластину в выступающую чашу; !Крепеж не затягивать!
5. Приложить правый кронштейн к лонжерону. Сверлом 13 мм досверлить ближнее и дальнее отверстия. Со стороны багажника рассверлить получившееся отверстие до 17 мм, установить втулки и болты (10) через шайбу. Закрепить кронштейн, предварительно вложив закладную пластину в выступающую чашу; !Крепеж не затягивать!
6. Закрепить балку фаркопа и шар сцепной, протянуть крепеж согласно таблице моментов.
7. Произвести монтаж электропроводки и сборку обшивки багажника.

Таблица моментов затяжки болтов и гаек, Нм	M10	M12
	55	85

Гарантия

1. Производитель обязуется заменить неисправный товар в течение 12 месяцев с даты покупки.
2. Замена бракованного товара производится по месту покупки или непосредственно у производителя.
3. Шаровая сцепка не подлежит гарантийным претензиям если повреждение произошло в результате аварии или в результате несоблюдения принципов правильной эксплуатации и технического обслуживания.
4. ТСУ не подлежит гарантийным претензиям:

4.1 если в паспорте не содержится дата продажи, штамп магазина и ОТК завода-производителя, который может служить основанием для рекламации.

4.2 в результате неправильной установки ТСУ.

4.3 если были использованы болты с классом прочности ниже 8.8.

Дата упаковки:

Штамп ОТК:

Дата продажи **Штамп магазина**

Изготовитель: ООО "Б Металл Мануфактуринг"
Оренбургская область, г. Оренбург, ул. Космическая, д.6, пом. 30
тел.: +7(3532)921-621. Почта: info@bfm.ru

Комплектация

Позиция	Наименование	Количество
1	Балка	1
2	Кронштейн боковой левый	1
3	Кронштейн боковой правый	1
4	Кронштейн розетки	1
5	Шар сцепной	1
6	Вкладыш	2
7	Болт М12х35	4
8	Болт М10х35	2
9	Болт М12х75	2
10	Болт М12х110	3
11	Шайба гроверная 12	9
12	Шайба гроверная 10	2
13	Шайба 12	16
14	Шайба Увеличенная 10	2
15	Гайка М12	7
16	Втулка 75 мм	3

Диаметр сцепного шара, мм	50
Полная масса буксируемого прицепа, кг	500
Макс. вертикальная нагрузка на шар, кг	50
Масса ТСУ, кг	9,5

Общая информация

Тягово-сцепное устройство (ТСУ) арт. С02А предназначено для шаровой сцепки транспортного средства и буксируемого прицепа. ТСУ устанавливается на автомобили Chery IndiS (S18D) 2010-2015. ТСУ разработано и произведено согласно требованиям Технического регламента Таможенного союза ТР ТС 018/2011 "О безопасности колесных транспортных средств".
Изделие соответствует образцам, прошедшим испытания на прочность и требованиям качества по ГОСТ Р ИСО 9001-2015 (ISO 9001:2015) Регистрационный No РОСС RA.RU.13НА35.09484