Smart Connect Koffer (XL),
13Pin(для прицепа)

Гарантийный талон модуля SMK 13 XL

Модель а/м: _____

_____

Рег. номер: _____

VIN а/м: _____

Подпись владельца _____

Дата монтажа: _____

_____

М.П.

Подпись: _____

Гарантийные условия

① Компания даёт гарантию на 12 месяцев со дня установки устройства. Дополнительная гарантия на 24 месяца оформляется при регистрации покупки на сайте **www.koffer.team** После регистрации действует гарантия 36 мес.

② Установка и ремонт должны осуществляться в специализированных сервисных пунктах.

③ В гарантийный период ремонт устройств производится бесплатно.

④ Гарантия не действует в случаях:

- повреждения по причине неправильной установки устройства,
- повреждения по причине подачи на модуль сверхнормативного напряжения,
- повреждения , связанные с неправильным использованием,
- в случае, если устройство было модифицировано потребителем.

⑤ Покупатель должен ознакомиться с основными Правилами гарантии.

Адрес производства:
Компания Koffer_Россия
г. Екатеринбург, Новостроя, 1 литер Х
+7/343/290-41-52, 343/310-22-07
г. Уфа, Айская, 46
+7/347/2-460-900
www.koffer.team

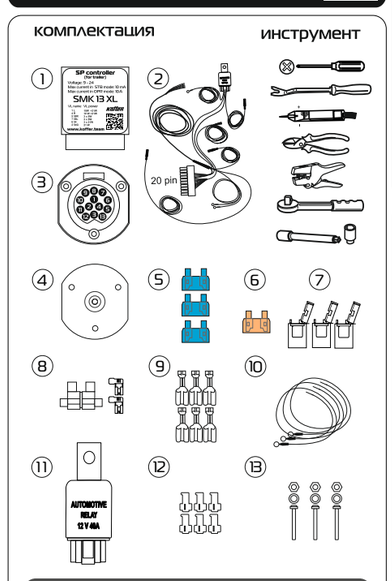

1.При установке блока на а/м с одним проводом заднего фонаря стоп/габарит, необходимо подключить оба провода блока: СТОП (красный) и ГАБАРИТ (коричневый) к проводу стоп/габарит заднего фонаря а/м. Провода блока к розетке ТСУ подключать по схеме.

2.Управление сигналом «Противотуманный фонарь» (ПТФ): при включении и сразу выключении сигнала ПТФ в автомобиле ,ПТФ прицепа останется гореть, ПТФ на автомобиле гаснет. Для отключения ПТФ на прицепе, необходимо еще раз включить и выключить ПТФ в автомобиле.
Выключайте ПТФ на прицепе при заглушенном двигателе!

ПАРАМЕТР		ОПИСАНИЕ
STOP	RD красный	стоп-сигнал
	BL синий	противотуманки
R	OR оранжевый	задний ход
L	YL жёлтый	левый поворотник
R	GR зелёный	правый поворотник
L R	BR коричневый	габариты
	RD красный	+ питание
	RD/WT красно-белый	+ питание
	BK чёрный	масса

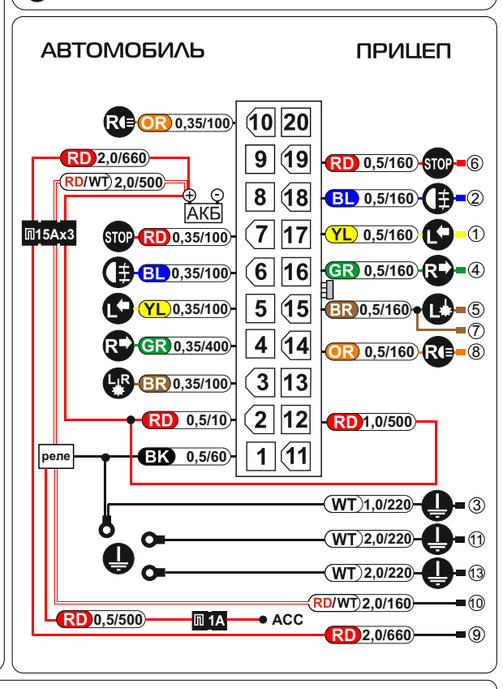

КОМПЛЕКТАЦИЯ

1. блок управления ____ 1 шт.
2. жгут проводов ____ 1 шт.
3. розетка 13pin ____ 1 шт.
4. пыльник ____ 1 шт.
5. предохранитель 15A ____ 3 шт.
6. предохранитель 1A ____ 1 шт.
7. корпус предохранителя чёрный ____ 3 шт.
8. комплект: корпус пред.белый 2 контакта ____ 1 шт.
9. комплект контактов для КП ____ 1 шт.
10. провод с «массовым» кольцом ____ 3 шт.
11. реле автомобильное 12V ____ 1 шт.
12. зажимы для быстрого подключения ____ 1 шт.
13. установочный комплект розетки ____ 1 шт.

SP controller
(for trailer)
Voltage: 9 - 24
Max current in STB mode: 10 mA
Max current in OPR mode: 10 A

SMK 13 XL

VL name	VL power
1 L	10W +21W
4 R	10 W +21W
5 58R	3 x 5W
7 58L	3 x 5W
6 54	3 x 21W
2 54G	21 W

www.koffer.team

SMK 13 XL

Voltage: 9 - 24
Max current in STB mode: 10 mA
Max current in OPR mode: 10 A

VL name	VL power
1 L	10W +21W
4 R	10 W +21W
5 58R	3 x 5W
7 58L	3 x 5W
6 54	3 x 21W
2 54G	21 W

4631177436031

Smart Connect (for trailer)
13Pin(для прицепа)

www.koffer.team